			ピッチ　P	ひっかかりの高さ H1	メネジ 谷の径D	有効系D2	内径D1
					オネジ 外径d	有効系d2	谷の径d1
M4			0.70	0.379	4.000	3.545	3.242
M5			0.80	0.433	5.000	4.480	4.134
M6			1.00	0.541	6.000	5.350	4.917
M8			1.25	0.677	8.000	7.188	6.647
M10			1.50	0.812	10.000	9.026	8.376
M12			1.75	0.947	12.000	10.863	10.106
M14			2.00	1.083	14.000	12.701	11.835
M16			2.00	1.083	16.000	14.701	13.835
M18			2.50	1.353	18.000	16.376	15.294
M20			2.50	1.353	20.000	18.376	17.294
M22			2.50	1.353	22.000	20.376	19.294
M24			3.00	1.624	24.000	22.051	20.752
M27			3.00	1.624	27.000	25.051	23.752
M30			3.50	1.894	30.000	27.727	26.211
M33			3.50	1.894	33.000	30.727	29.211
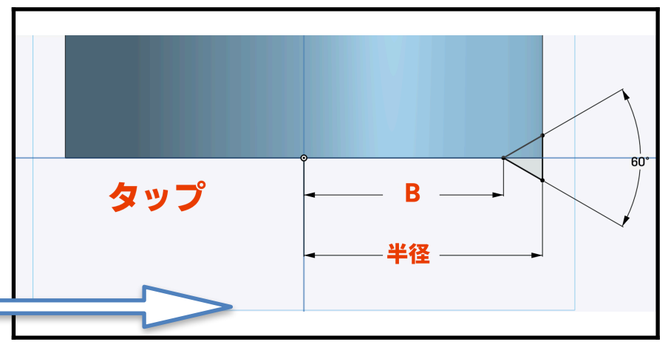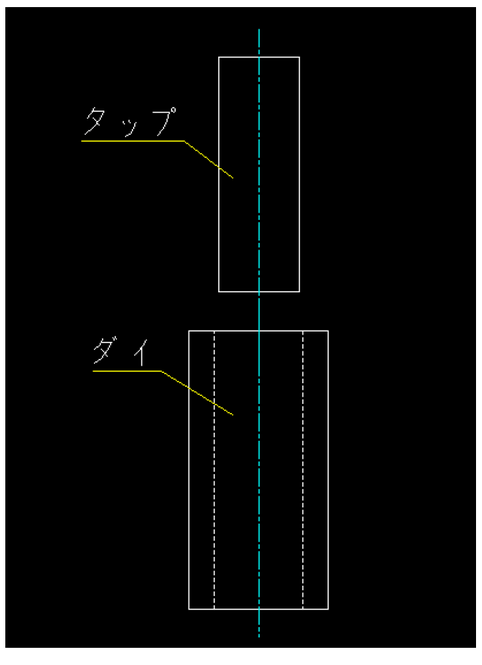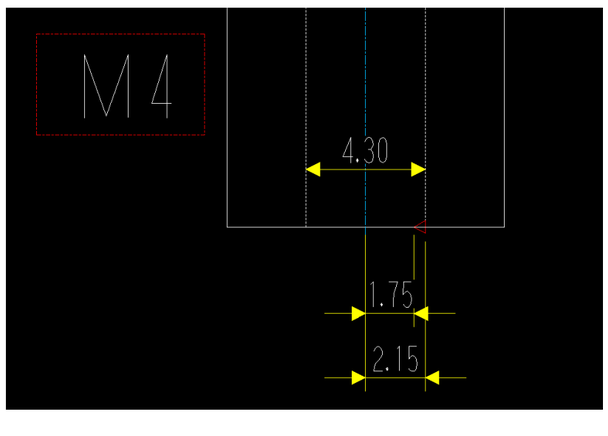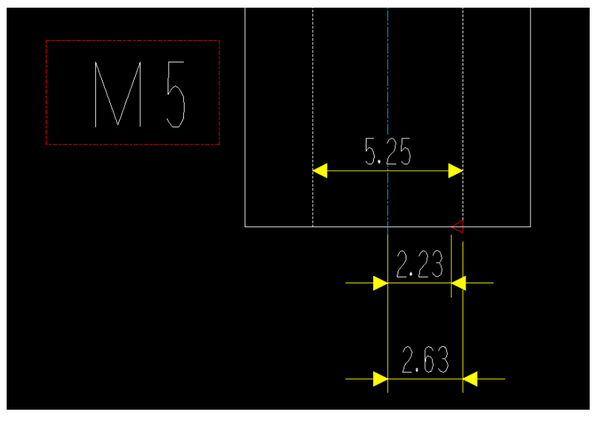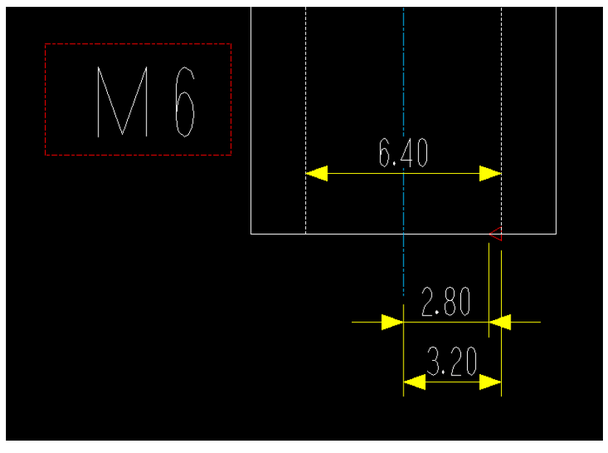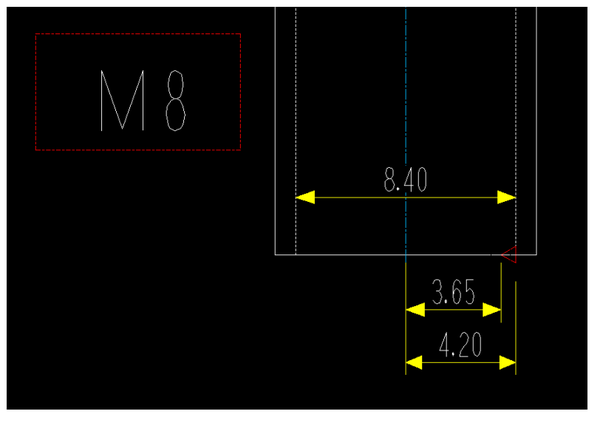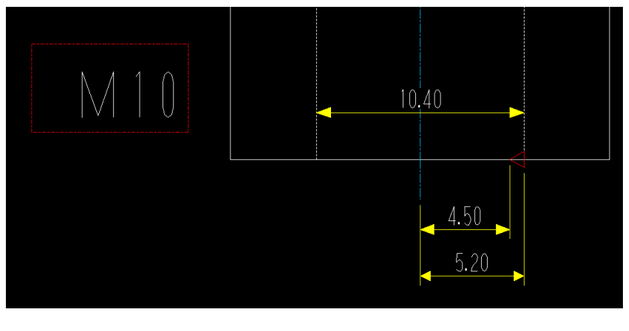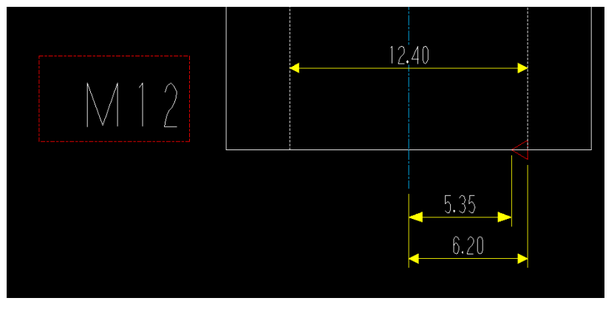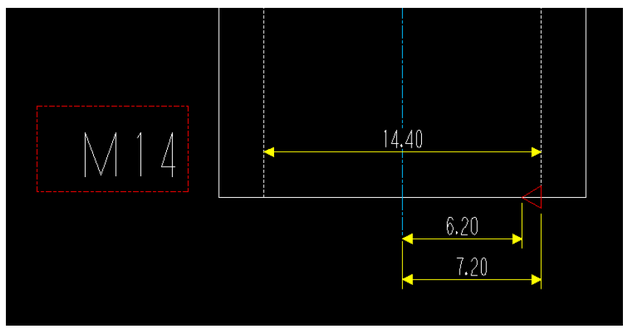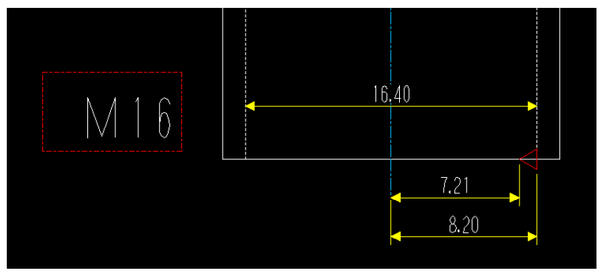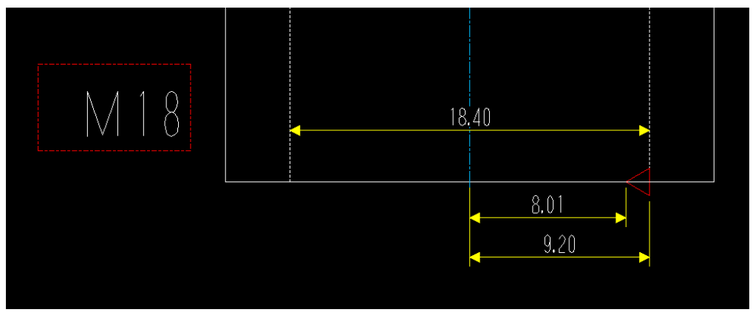
	d2-H1=	A	÷	2=	B
例⇨	3.54-0.37=	3.17	÷	2=	1.58
	B				
	1.583				
	2.02				
	2.4				
	3.25				
	4.1				
	4.95				
	5.80				
	6.809				
	7.51				
	8.51				
	9.51				
	10.21				
	11.71				
	12.91				
	14.41